MAVIC 3

SCHEDA TECNICA

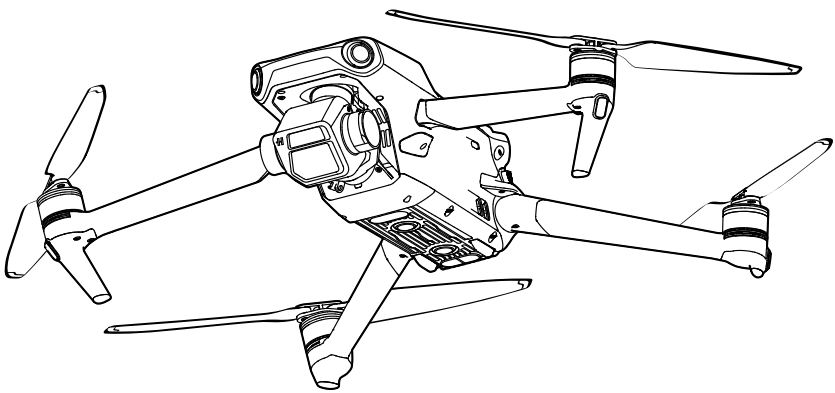

Presentazione del prodotto

Introduzione

DJI Mavic 3 è dotato sia di un Sistema di rilevamento a infrarossi, sia di Sistemi di visione frontale, posteriore, verso l'alto, laterale e verso il basso che consentono di stazionare in volo, volare in ambienti chiusi e all'aperto ed eseguire il Return to Home evitando al contempo gli ostacoli in tutte le direzioni. L'aeromobile ha una velocità di volo massima di 75,6 km/h e un'autonomia di volo massima pari a 46 minuti.

DJI Mavic 3 Cine è fornito con il radiocomando DJI RC Pro, dotato di uno schermo da 5,5 pollici e 1000 cd/m^2 ad alta luminosità, e un risoluzione di 1920x1080 pixel. Gli utenti possono connettersi a Internet tramite il Wi-Fi, mentre il sistema operativo Android comprende Bluetooth e GNSS. DJI RC Pro è dotato di una vasta gamma di comandi per aeromobile e stabilizzatore, oltre che pulsanti personalizzabili, e ha una durata operativa massima di 3 ore. DJI Mavic 3 è fornito con il radiocomando RC-N1, che visualizza la trasmissione video dal drone a DJI Fly su un dispositivo mobile. L'aeromobile e la fotocamera sono controllabili facilmente con i pulsanti integrati, e il radiocomando ha una durata operativa di 6 ore.

Caratteristiche principali

Stabilizzatore e fotocamera: DJI Mavic 3 utilizza una fotocamera Hasselblad L2D-20c con sensore CMOS da 4/3, in grado di scattare foto da 20 MP ed eseguire riprese video 5.1K 50fps/DCI 4K 120fps Apple ProRes 422 HQ* e H.264/H.265. La fotocamera ha un'apertura regolabile compresa tra f/2.8 e f/11, una gamma dinamica di 12,8 stop e supporta video D-Log da 10 bit. La telecamera aiuta gli utenti a scattare e riprendere con uno zoom fino a 28x in modalità Explore.

Trasmissione video: Con 4 antenne integrate e con la tecnologia di trasmissione a lungo raggio O3+ di DJI, DJI Mavic 3 offre una distanza massima di trasmissione di 15 km e una qualità video fino a 1080p 60fps dall'aeromobile all'app DJI Fly. Il radiocomando opera a 2.4 GHz e 5.8 GHz ed è in grado di selezionare automaticamente il miglior canale di trasmissione.

Modalità di volo intelligenti: L'utente può concentrarsi sul funzionamento del velivolo mentre il Sistema avanzato di pilotaggio assistito 5.0 (APAS 5.0) aiuta il drone a evitare gli ostacoli in tutte le direzioni.

* Solo l'aeromobile DJI Mavic 3 Cine è dotato di SSD da 1 TB integrata, che supporta la registrazione e memorizzazione di video Apple ProRes 422 HQ. Altrimenti, le caratteristiche e funzioni descritte nel manuale utente si riferiscono sia a DJI Mavic 3 che a DJI Mavic 3 Cine.

⚠
- L'autonomia massima di volo è stata testata in assenza di vento e a una velocità costante di 32,4 km/h. La velocità massima di volo è stata testata sul livello del mare in assenza di vento. Si noti che nell'Unione Europea (UE) la velocità massima è limitata a 68,4 km/h. Questi valori sono solo di riferimento.
- Il radiocomando è in grado di raggiungere la massima distanza di trasmissione (FCC) in aree aperte, prive di interferenze elettromagnetiche e a un'altitudine di circa 120 m (400 piedi). La distanza massima di trasmissione si riferisce alla distanza massima a cui l'aeromobile è ancora in grado di trasmettere e ricevere dati. Non si riferisce alla distanza massima che l'aeromobile è in grado di percorrere in un singolo volo. La durata operativa è stata testata in ambiente di laboratorio e senza caricare il dispositivo mobile. Questo valore è solo di riferimento.
- La frequenza di 5.8 GHz non è supportata in alcune regioni. Si prega di osservare le leggi e normative locali.

Appendice

Specifiche tecniche

Aeromobile	
Peso al decollo	895 g (Mavic 3) 899 g (Mavic 3 Cine)
Dimensioni	Chiuso: 221 × 96,3 × 90,3 mm Aperto: 347,5 × 283 × 107,7 mm
Distanza diagonale	380,1 mm
Massima velocità ascensionale	Modalità S: 8 m/s Modalità N: 6 m/s Modalità C: 1 m/s
Massima velocità di discesa	Modalità S: 6 m/s Modalità N: 6 m/s Modalità C: 1 m/s
Velocità massima (quasi al livello del mare, in assenza di vento)	Modalità S: 21 m/s; Modalità S (UE): 19 m/s Modalità N: 15 m/s Modalità C: 5 m/s
Quota massima di tangenza sopra il livello del mare	6.000 m
Autonomia di volo	46 min (misurato in volo a 32,4 km/h, senza vento)
Autonomia di volo stazionario (senza vento)	40 min
Distanza di volo (max.)	30 km
Massima resistenza alla velocità del vento	12 m/s
Angolo massimo di inclinazione	Modalità S: 35° Modalità N: 30° Modalità C: 25°
Massima velocità angolare	200°/s
Temperatura operativa	Tra -10°C e 40°C (da 14° a 104° F)
GNSS	GPS + Galileo + BeiDou
Intervallo di accuratezza del volo stazionario	Verticale: Posizionamento visivo: ±0,1 m Posizionamento GNSS: ±0,5 m Orizzontale: Posizionamento visivo: ±0,3 m Posizionamento del sistema ad alta precisione: ±0,5 m
Memoria interna	Mavic 3: 8 GB (7,2 GB di spazio di archiviazione disponibile) Mavic 3 Cine: 1 TB (934,8 GB di spazio di archiviazione disponibile)
Fotocamera Hasselblad	
Sensore	CMOS 4/3; pixel effettivi: 20 MP
Obiettivo	FOV: 84° Formato equivalente: 24 mm Apertura: f/2.8 - f/11 Intervallo di scatto: da 1 m a ∞ (con messa a fuoco automatica)
Intervallo ISO	Video: 100 – 6.400 Foto: 100 – 6.400
Velocità dell'otturatore elettronico	1/8000 - 8 s
Dimensione massima dell'immagine	5280 × 3956
Modalità fotografiche	Singolo: 20 MP Bracketing automatico dell'esposizione (AEB): 20 MP, 3/5 inquadrature a 0,7 step EV A tempo: 20 MP 2/3/5/7/10/15/20/30/60 secondi

Risoluzione video	Apple ProRes 422 HQ 5.1K: 5120 × 2700 a 24/25/30/48/50 fps DCI 4K: 4096 × 2160 a 24/25/30/48/50/60/120*fps 4K: 3840 × 2160 a 24/25/30/48/50/60/120*fps H.264/H.265 5.1K: 5120 × 2700 a 24/25/30/48/50 fps DCI 4K: 4096 × 2160@24/25/30/48/50/60/120*fps 4K: 3840 × 2160 a 24/25/30/48/50/60/120*fps FHD: 1920 × 1080 a 24/25/30/48/50/60/120*/200*fps * Frequenza fotogrammi di registrazione, corrispondente a riproduzione video in modalità rallentata
Bit-rate del video (max.)	H.264/H.265: 200Mbit/s
File system supportati	exFAT
Formato foto	JPEG/DNG (RAW)
Formato video	Mavic 3: MP4/MOV (MPEG-4 AVC/H.264, HEVC/H.265) Mavic 3 Cine: MP4/MOV (MPEG-4 AVC/H.264, HEVC/H.265) MOV (Apple ProRes 422 HQ)
Telecamera	
Sensore	CMOS da 1/2 pollice
Obiettivo	FOV: 15° Formato equivalente: 162 mm Apertura: f/4.4 Intervallo di scatto: da 3 m a ∞
Intervallo ISO	Video: 100 – 6.400 Foto: 100 – 6.400
Velocità dell'otturatore elettronico	1/8000 - 2 s
Dimensione massima dell'immagine	4000 × 3000
Formato foto	JPEG
Formato video	MP4/MOV (MPEG-4 AVC/H.264, HEVC/H.265)
Modalità fotografiche	Scatto singolo: 12 MP
Risoluzione video	H.264/H.265 4K: 3840 × 2160 a 30 fps FHD: 1920 × 1080 a 30 fps
Zoom digitale	4x
Stabilizzatore	
Stabilizzazione	3 assi (inclinazione, rollio, rotazione orizzontale)
Intervallo meccanico	Inclinazione: da –135° a +100° Rollio: da –45° a +45° Panorama: da -27° a +27°
Intervallo controllabile	Inclinazione: da -90° a +35° Panorama: da -5° a 5°
Velocità massima di controllo (inclinazione)	100°/s
Intervallo di vibrazione angolare	±0,007°
Sistema dei sensori	
Tipo	Sistemi di visione omnidirezionale e Sistema di rilevamento a infrarossi

Sistema di visione frontale	Intervallo di misurazione di precisione: 0,5 - 20 m Intervallo di rilevamento: 0,5 - 200 m Velocità di rilevamento effettiva: ≤15 m/s FOV: 90° (orizzontale), 103° (verticale)
Sistema di visione posteriore	Intervallo di misurazione di precisione: 0,5 - 16 m Velocità di rilevamento effettiva: ≤12 m/s FOV: 90° (orizzontale), 103° (verticale)
Sistema di visione laterale	Intervallo di misurazione di precisione: 0,5 - 25 m Velocità di rilevamento effettiva: ≤15 m/s FOV: 90° (orizzontale), 85° (verticale)
Sistema di visione verso l'alto	Intervallo di misurazione di precisione: 0,2 - 10 m Velocità di rilevamento effettiva: ≤6 m/s FOV: 100° (anteriore e posteriore), 90° (sinistra e destra)
Sistema di visione verso il basso	Intervallo di misurazione di precisione: 0,3 - 18 m Velocità di rilevamento effettiva: ≤6 m/s FOV: 130° (anteriore e posteriore), 160° (sinistra e destra)
Ambiente operativo	Frontale, laterale, verso l'alto, verso il basso: superfici definite, illuminazione adeguata di >15 lux Verso il basso: superfici definite non riflettenti con riflettività diffusa di >20%, come pareti, alberi, persone; illuminazione adeguata di >15 lux Superficie con motivo chiaro
Trasmissione	
Sistema di trasmissione video	O3+
Qualità di trasmissione delle immagini	Radiocomando: risoluzione 1080p a 30 fps/1080p a 60 fps
Frequenza operativa	2.400 - 2.4835 GHz, 5.725 - 5.850 GHz
Massima distanza di trasmissione (senza ostacoli né interferenze)	15 km (FCC); 8 km (CE/SRRC/MIC)
Velocità massima di download	SDR: 5,5 MB/s (con RC-N1) 15 MB/s (con DJI RC Pro)
Latenza (a seconda delle condizioni ambientali e del dispositivo mobile)	130 ms (con RC-N1) 120 ms (con DJI RC Pro)
Antenne	4 antenne, 2T4R
Potenza del trasmettitore (EIRP)	2.4 GHz: <33 dBm (FCC), <20 dBm (CE/SRRC/MIC) 5.8 GHz: <33 dBm (FCC), <30 dBm (SRRC), <14 dBm (CE)
Batteria di volo intelligente	
Capacità	5000 mAh
Tensione standard	15,4 V
Tensione di ricarica (max.)	17,6 V
Tipo di batteria	LiPo 4S
Energia	77 Wh
Peso	335,5 g
Temperatura di ricarica	Tra 5°C e 40°C
Caricabatterie	
Ingresso	100 - 240 V C.a., (47 - 63 Hz), 2,0 A
Uscita	USB-C: 5,0 V ⎓ 5,0 A/9,0 V ⎓ 5,0 A/12,0 V ⎓ 5,0 A/15,0 V ⎓ 4,3 A/20,0 V ⎓ 3,25 A/5,0 V ~ 20,0 V ⎓ 3,25 A USB-A: 5 V ⎓ 2 A
Potenza nominale	65 W

Stazione di ricarica	
Ingresso	USB-C: 5 V - 20 V ⎓ 5,0 A max
Uscita	Porta per la batteria: 12 V - 17,6 V ⎓ 5,0 A max
Potenza nominale	65 W
Tipo di ricarica	Ricarica di tre Batterie di volo intelligenti in sequenza
Temperatura di ricarica	Tra 5°C e 40°C
Caricatore per auto	
Ingresso	Porta di alimentazione per auto: 12,7 V - 16 V ⎓ 6,5 A, tensione: 14 V C.c.
Uscita	USB-C: 5,0 V ⎓ 5,0 A/9,0 ⎓ 5,0 A/12,0 V ⎓ 5,0 A/15,0 V ⎓ 4.3A/ 20,0 V ⎓ 3,25 A/5,0 ~ 20,0 V ⎓ 3,25 A USB-A: 5 V ⎓ 2 A
Potenza nominale	65 W
Tempo di ricarica	Circa 96 min.
Temperatura di ricarica	Tra 5°C e 40°C
Memoria	
Schede SD supportate	SDXC, scheda microSD velocità UHS-I classe 3
Schede microSD consigliate	Quando si registra a risoluzioni video normali, si consiglia di usare le schede SD elencate qui di seguito. Risoluzioni corrispondenti: H.265 5.1K: 5120x2700 a 24/25/30/48/50 fps DCI 4K: 4096x2160 a 24/25/30/48/50/60/120 fps 4K: 3840x2160 a 24/25/30/48/50/60/120 fps Full HD: 1920x1080 a 24/25/30/48/50/60/120/200 fps H.264 DCI 4K: 4096x2160 a 24/25/30/48/50/60 fps 4K: 3840x2160 a 24/25/30/48/50/60 fps Full HD: 1920x1080 a 24/25/30/48/50/60/120/200 fps SanDisk Extreme Pro 64G V30 A2 microSDXC SanDisk Extreme Pro 128G V30 A2 microSDXC SanDisk Extreme Pro 256G V30 A2 microSDXC SanDisk Extreme Pro 400G V30 A2 microSDXC SanDisk High Endurance 64G V30 XC I microSDXC SanDisk High Endurance 128G V30 XC I microSDXC SanDisk High Endurance 256G V30 XC I microSDXC SanDisk Extreme 128G V30 A2 microSDXC SanDisk Extreme 256G V30 A2 microSDXC SanDisk Extreme 512G V30 A2 microSDXC Lexar 667x 64G microSDXC Lexar 667x 128G microSDXC Lexar 667x 256G microSDXC Lexar High Endurance 64G V30 XC I microSDXC Lexar High Endurance 128G microSDXC Samsung Evo Plus 64G microSDXC Samsung Evo Plus 128G microSDXC Samsung Evo Plus 256G microSDXC Samsung Evo Plus 512G microSDXC

	Quando si riprende a risoluzioni video elevate, si consiglia di usare le schede SD elencate qui di seguito. Risoluzioni corrispondenti: H.264 5.1K: 5120x2700 a 24/25/30/48/50 fps DCI 4K: 4096x2160 a 120 fps 4K: 3840x2160 a 120 fps SanDisk Extreme Pro 64G V30 A2 microSDXC SanDisk Extreme Pro 128G V30 A2 microSDXC SanDisk Extreme Pro 256G V30 A2 microSDXC SanDisk Extreme Pro 400G V30 A2 microSDXC SanDisk High Endurance 64G V30 XC I microSDXC SanDisk High Endurance 128G V30 XC I microSDXC SanDisk High Endurance 256G V30 XC I microSDXC Lexar High Endurance 64G V30 XC I microSDXC Lexar High Endurance 128G microSDXC Lexar 667x 64G microSDXC Lexar 667x 128G microSDXC Lexar 667x 256G microSDXC
SSD	Capacità: 1 TB Velocità massima di lettura: 700 MB/s* Velocità massima di scrittura: 471 MB/s* * Velocità massima di lettura o scrittura dell'aeromobile. La velocità può variare quando il dispositivo è collegato a un computer o a un altro apparecchio.
Radiocomando DJI RC-N1	
Sistema di trasmissione	Sistema di trasmissione del radiocomando Se utilizzati con diverse configurazioni hardware dei velivoli, i radiocomandi DJI RC-N1 selezioneranno automaticamente la versione firmware corrispondente per l'aggiornamento e supporteranno le seguenti tecnologie di trasmissione abilitate dalle prestazioni hardware dei modelli di aeromobili collegati: a. DJI Mini 2/ DJI Mavic Air 2: O2 b. DJI Air 2S: O3 c. DJI Mavic 3: O3+
Durata operativa	6 ore (senza ricarica del dispositivo mobile) 4 ore (con ricarica del dispositivo mobile)
Porte USB supportate	Lightning, Micro USB, USB-C
Dimensioni massime di dispositivo mobile supportato (A×L×P)	180 mm × 86 mm × 10 mm
Temperatura operativa	Tra 0°C e 40°C (32° e 104° F)
Potenza del trasmettitore (EIRP)	2.4 GHz: ≤26 dBm (FCC), ≤20 dBm (CE/SRRC/MIC) 5.8 GHz: ≤26 dBm (FCC/SRRC), ≤14 dBm (CE)

Partner di distribuzione autorizzato

Laterza Enzo

+39 080 645 8405
+39 333 703 0168
info@enzolaterza.it
Via Anna Frank 22 - 70017 Putignano (BA)
www.enzolaterza.it